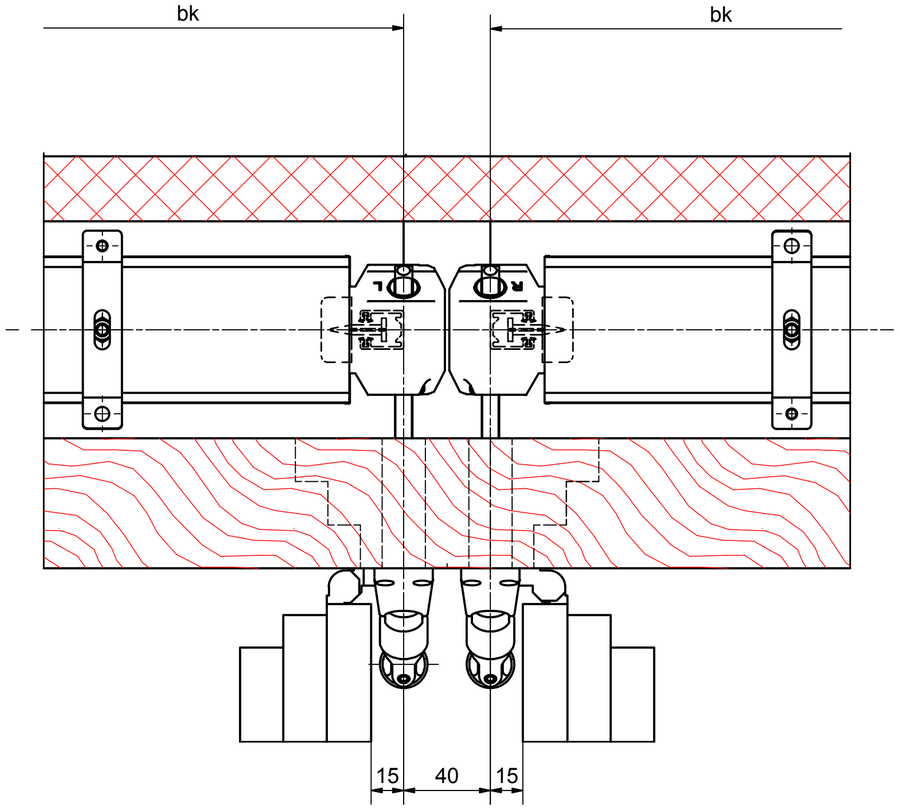

Änderungen vorbehalten Modifications réservées Modifcations reserved				Allg. Toleranzen ISO 2768 mK		M 1:2 / AR-650 / 800
					Datum	Name
				Gezeichnet	11.09.2013	si
				Kontrolliert		
				Norm		
				Urprung		
Status	Änderungen	Datum	Name	stoma Sonnen- und Wetterschutz		Horizontalschnitt 2 Getriebe mit Einzelführung
						Katalogblatt 5b
						A2