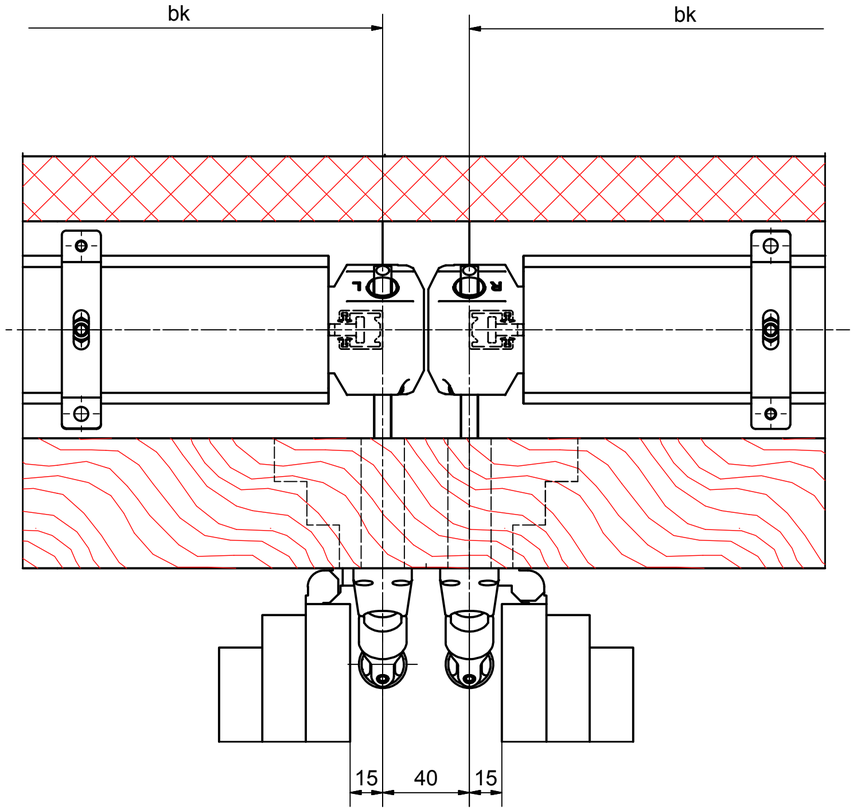

Änderungen vorbehalten
Modifications réservées
Modifcations reserved

Allg. Toleranzen
ISO 2768 mK

	Datum	Name
Gezeichnet	11.09.2013	si
Kontrolliert		
Norm		
Urprung		

Status	Änderungen	Datum	Name

stoma
Sonnen- und Wetterschutz

M 1:2

AV-700 / 710

Horizontalschnitt
2 Getriebe mit Einzelführung

Katalogblatt 5b

A2